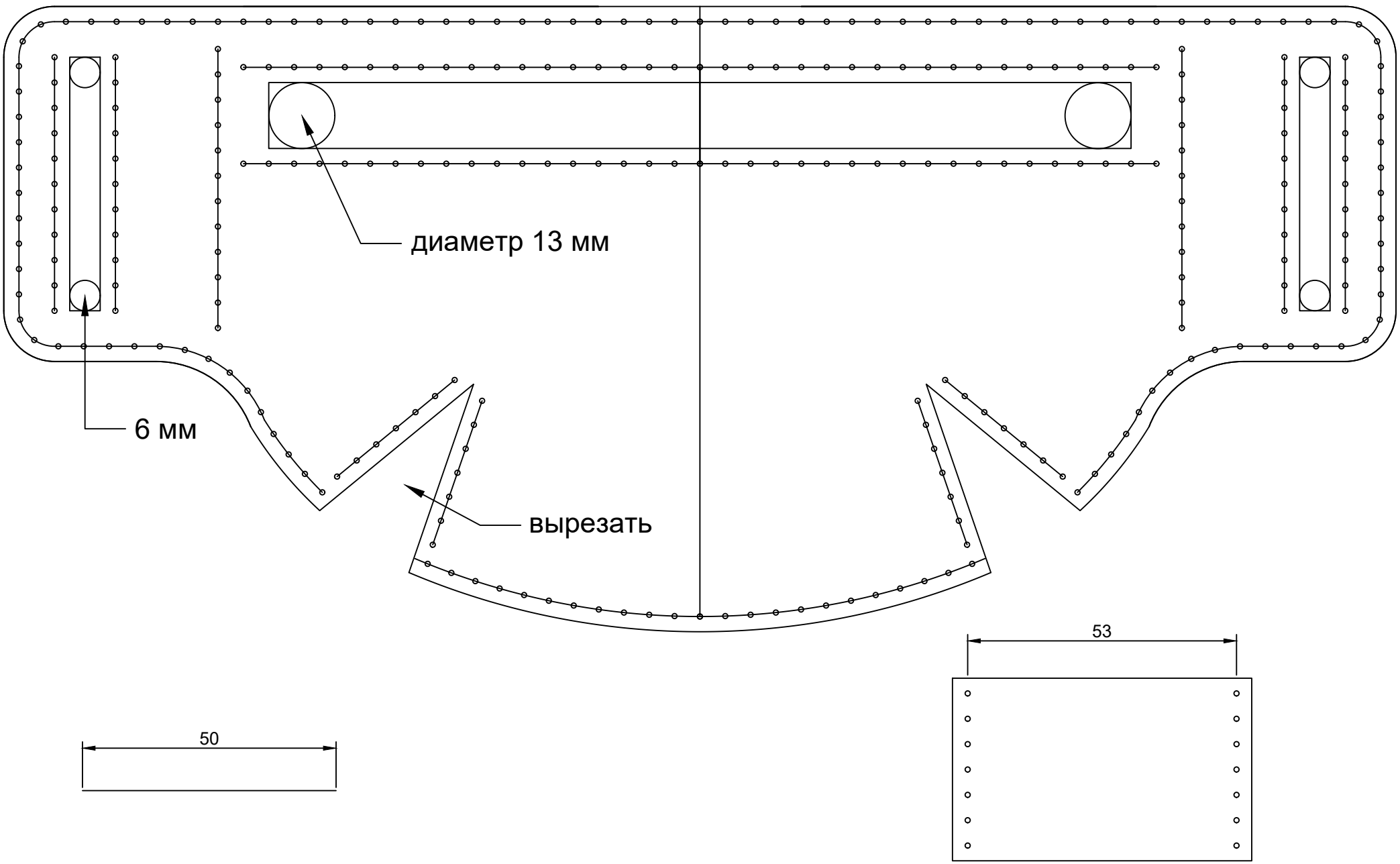
диаметр 13 мм
6 мм
вырезать
53
50