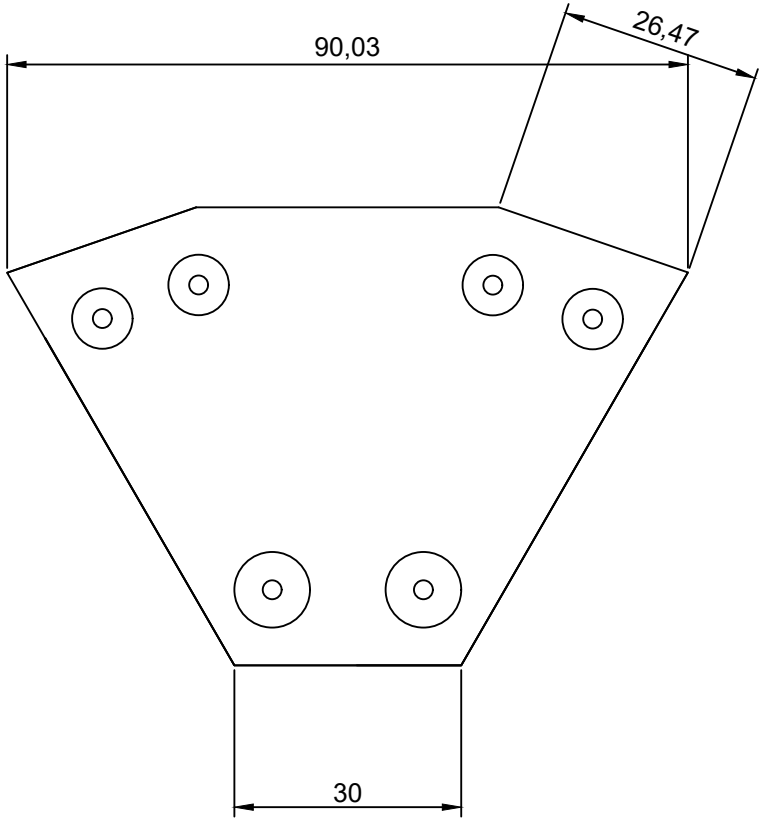
90,03
26,47
30

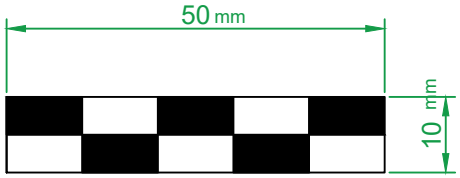
50 mm
10 mm

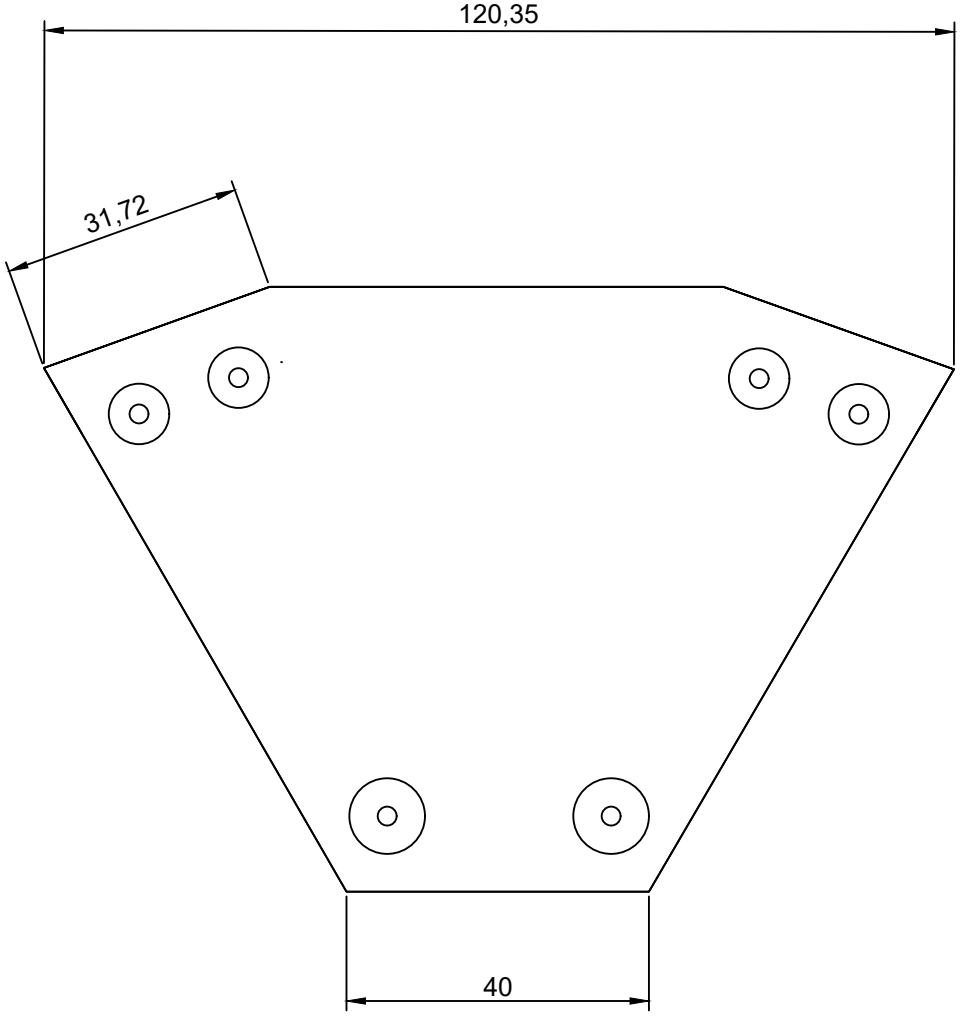
120,35
31,72
40